Unités de Réfrigération à Shakes
Manuel Abrégé

Modèles 441 & 444

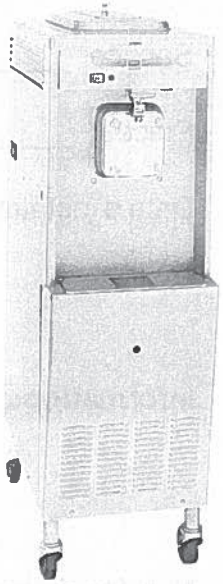

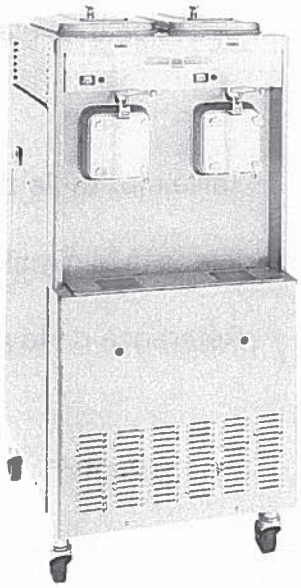

Instructions d'utilisation

Remplir ce formulaire pour retrouver rapidement votre référence lorsque vous appelez notre service technique:

Distributeur Taylor: _____

Adresse: _____

Téléphone: _____

Service: _____

Pièces: _____

Date d'installation: _____

Informations situées sur la plaque de l'unité:

Numéro du modèle: _____

Numéro de série: _____

Spécifications électriques: Tension _____ Cycle _____

Phase _____

Taille maximale des fusibles: _____ A

Intensité minimale admissible des câbles: _____ A

Référence de la pièce: _____

Encart pour le Manuel de l’utilisateur Taylor®

Veuillez ajouter les étapes suivantes aux procédures du Manuel de l'utilisateur correspondant à votre équipement.

Ensemble du batteur

Étape 1
Avant d'installer l'ensemble du batteur, inspectez l'état des lames de racleur et les clips.

Vérifiez si les lames de racleur ont des marques d’usure ou d’endommagement. Si une lame de racleur est endommagée, entaillée ou usée, remplacez les deux lames.

Contrôlez les clips des lames de racleur pour vérifier qu’ils ne sont pas déformés et que le trou est régulier sur toute la longueur du clip. Remplacez tout clip endommagé.

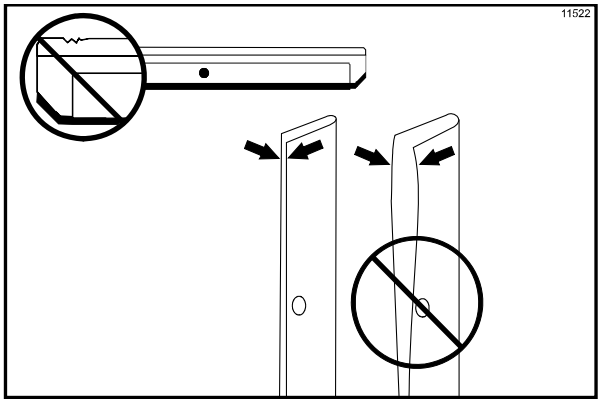

Figure 1

Étape 2
Avant d'installer les patins du batteur, vérifiez que les patins ne sont pas entaillés, fissurés ou qu'ils ne portent pas de marques d'usure. En cas de défaut, remplacez les patins du batteur.

Ensemble de la porte de l'unité de réfrigération

Étape 1
Avant d'assembler la porte de l'unité de réfrigération, vérifiez que les composants suivants n'ont pas d'entailles, de fissures ou de marques d'usure : palier de la porte, joint d'étanchéité de la porte, joints toriques de la vanne de sortie et tous les côtés de la vanne de sortie, y compris l'intérieur de l'alésage de la vanne de sortie. Remplacez toute pièce endommagée.

Ensemble de la pompe de mélange

Effectuez les étapes suivantes si votre unité est dotée d'une pompe de mélange :

Étape 1
Inspectez les pièces en caoutchouc et en plastique de la pompe. Les joints toriques, bagues d'arrêt et joints d'étanchéité doivent être à 100 % en bon état pour que la pompe et la machine entière puissent fonctionner correctement. Ces composants ne pourront pas fonctionner de la façon prévue s'ils portent des entailles, des coupures ou en présence de trous dans le matériau.

Inspectez les pièces en plastique de la pompe pour vérifier qu'il n'y a pas de fissures, d'usure ou de délaminage du plastique.

Remplacez immédiatement les pièces défectueuses et mettez-les au rebut.

Procédures d'aseptisation et d'amorçage

IMPORTANT ! NE PAS mettre l'unité en mode AUTO avant d'avoir éliminé toute trace de solution aseptisante du cylindre et d'avoir terminé toutes les procédures appropriées d'amorçage. Le non-respect de cette consigne peut entraîner l'endommagement du cylindre de réfrigération.

Taylor Company
750 N. Blackhawk Blvd.
Rockton, IL 61072

6/26/2015 - LN

Table des matières

Note : Notre recherche continue entraine des améliorations constantes; pour cette raison, les informations contenues dans ce manuel sont susceptibles d'être modifiées sans préavis.

Notes :

Les connexions d'eau (uniquement pour les unités refroidies à l'eau)

Une alimentation en eau suffisante doit être fournie avec une vanne manuelle. Pour faciliter la mise en place, deux connexions PPS de 9,5 mm (0.375") pour l'entrée et la sortie de l'eau sont situées à l'arrière de l'unité. Connectez des tuyaux de 12,7 mm (0,5") de diamètre interne sur l'unité. (Nous vous conseillons d'utiliser des tuyaux flexibles si la législation locale l'autorise). Suivant la qualité de l'eau dans votre région, il peut être utile d'installer un filtre à eau pour empêcher les corps étrangers de boucher la vanne à eau automatique. Il n'y aura qu'une seule entrée ("in") et une seule sortie ("out') d'eau. N'INSTALLEZ PAS de vanne manuelle sur la sortie d'eau! L'eau doit toujours couler dans l'ordre suivant: premièrement dans la vanne à eau automatique, deuxièmement dans le condenseur, troisièmement dans le raccord de sortie vers un siphon ouvert.

Les unités refroidies à l'air

Pour les unités refroidies à l'air, laissez un espace d'au moins 15,2 cm (3") de chaque côté de l'appareil. Tout manquement à cette règle peut affecter les capacités de réfrigération de l'unité et même endommager de façon permanente les compresseurs.

Les connexions électriques

Chaque unité de réfrigération requiert une seule alimentation électrique. Vérifiez l'étiquette située sur l'unité pour connaître les spécifications électriques (fusibles, capacité en ampères du circuit). Reportez-vous au schéma de câblage situé dans le boîtier électrique pour connaître les connexions électriques correctes.

Cet équipement est conçu pour être installé en conformité avec le Code National d'Électricité (National Electric Code, NEC), NFPA 70. Le but de ce code est la protection pratique des personnes et des biens contre les risques pouvant être provoqués par l'utilisation d'électricité. Ce code contient des dispositions considérées comme étant nécessaires en termes de sécurité. Le respect de ce code ainsi qu'un entretien conforme feront que votre installation ne comportera pas de risques!

DANGER: CET EQUIPEMENT DOIT ETRE CORRECTEMENT MIS A LA MASSE! LE NON RESPECT DE CETTE REGLE PEUT ENTRAINER DES BLESSURES GRAVES SUITE A DES CHOCS ELECTRIQUES!

Vérification

Une fois l'unité installée, il est conseillé de vérifier les contrôles et les fonctions mécaniques suivants sur l'unité de réfrigération et d'effectuer tout ajustement nécessaire. Le cas échéant, répétez ces vérifications pour la deuxième chambre de congélation sur les unités de réfrigération à double tête.

Contrôles

Placez le commutateur de contrôle dans la position "AUTO". Le système de réfrigération principal, à savoir le compresseur, le moteur du batteur et le ventilateur de condensation fonctionnera. Le cadran et le voyant lumineux mélange bas s'allument.

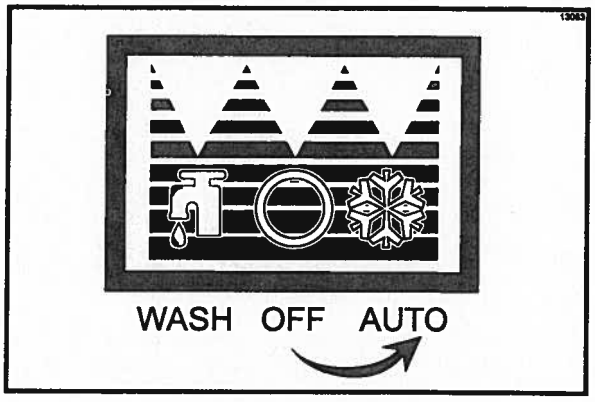

Figure 1

Si l'unité de réfrigération est refroidie à l'eau, la vanne à eau automatique s'ouvre et de l'eau froide commence à couler dans le condenseur. Cela refroidit le réfrigérant. Lorsque l'eau coule dans le siphon ouvert, elle devrait être tiède. Placez le commutateur de contrôle dans la position éteinte "OFF".

Rotation du Batteur

La rotation du batteur doit s'effectuer dans le sens des aiguilles d'une montre lorsque vous regardez dans la chambre de congélation.

Pour corriger le sens de la rotation sur une unité triphasée, interchangez les deux câbles d'entrée au niveau du répartiteur principal de l'unité seulement.

Pour corriger le sens de la rotation sur une unité monophasée, changez les fils conducteurs à l'intérieur du moteur du batteur. (Suivez le diagramme imprimé sur le moteur).

Les connexions électriques sont faites directement au répartiteur. Le répartiteur est fourni dans la boîte de commande principale située derrière le panneau arrière.

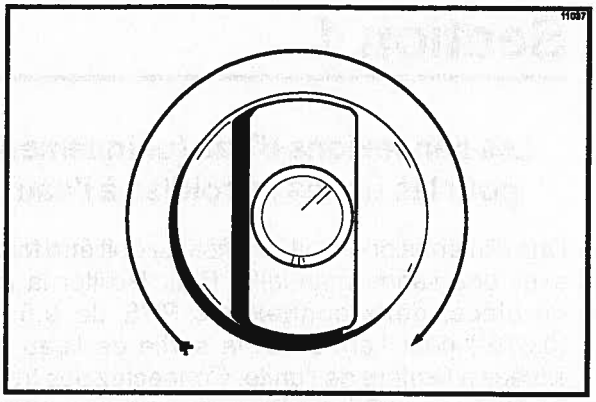

Figure 2

Note: Les connexions électriques doivent être effectuées par un technicien ayant reçu une formation.

Chez Taylor, nous attachons beaucoup d'importance à la sécurité de l'utilisateur lorsque celui-ci est en contact avec l'unité de réfrigération et ses pièces. Dans le but de vous protéger et dans le but de protéger votre technicien, nous avons fait d'immenses efforts en concevant et en construisant des options de sécurité que nous avons rajoutées à votre unité de réfrigération. Par exemple, des étiquettes de sécurité ont été fixées sur votre unité de réfrigération afin de vous indiquer les précautions à prendre.

IMPORTANT: Ne pas suivre ces précautions de sécurité peut entraîner des blessures graves ou la mort. Le non respect de ces avertissements peut endommager l'unité de réfrigération et ses pièces. Les dommages causés aux pièces entraîneront des frais de remplacement et de réparation.

Pour un fonctionnement en toute sécurité:

NE faites **PAS** fonctionner l'unité de réfrigération sans avoir lu le mode d'emploi. Ne pas suivre cette consigne pourrait endommager l'unité, entraîner une mauvaise performance de l'unité de réfrigération, des risques de santé ou des blessures personnelles.

NE faites **PAS** fonctionner l'unité de réfrigération sans qu'elle ne soit correctement mise à la masse. Ne pas suivre cette consigne pourrait entraîner l'électrocution.

NE laissez **PAS** travailler le personnel qui n'a pas été formé sur cette unité de réfrigération. Ne pas suivre cette consigne pourrait entraîner des blessures personnelles graves aux doigts ou aux mains causées par des pièces mobiles dangereuses.

N'essayez **PAS** de réparer l'unité sans déconnecter l'alimentation électrique principale de l'unité de réfrigération. Ne pas suivre cette consigne pourrait entraîner l'électrocution. Contactez votre distributeur Taylor local agréé pour toute maintenance.

NE faites **PAS** fonctionner l'unité de réfrigération avec des fusibles plus grands que ceux spécifiés sur l'étiquette de données de l'unité. Ne pas suivre cette consigne pourrait entraîner l'électrocution ou endommager la machine. Consultez votre électricien.

NE faites **PAS** fonctionner l'unité de réfrigération à moins que tous les panneaux de service et les portes d'accès soient maintenus par des vis. Ne pas suivre cette consigne pourrait entraîner des blessures personnelles graves causées par des pièces mobiles dangereuses.

N'obstruez **PAS** les orifices d'alimentation ou d'évacuation d'air:

laissez un minimum de 7,6 cm (3 po.) d'espace d'aération sur les côtés et à l'arrière de l'unité et 19,1 cm (7,5 po.) entre le sol et le bas de l'unité. Ne pas suivre cette consigne pourrait entraîner une mauvaise performance de l'unité de réfrigération et endommager l'unité.

NE placez **PAS** d'objets ou vos doigts dans la sortie de la porte. Ne pas suivre cette consigne pourrait entraîner la contamination du produit ou des blessures personnelles au contact de la lame.

NE retirez **PAS** la porte, le batteur, les racleurs, l'arbre d'entraînement ou la pompe à air/mélange sans que tous les interrupteurs de contrôle ne soient en position OFF (éteints). Ne pas suivre cette consigne pourrait entraîner des blessures personnelles graves causées par des pièces mobiles dangereuses.

FAITES TRES ATTENTION lorsque vous démontez l'assemblage du batteur. Les racleurs sont très coupants et peuvent provoquer des blessures.

NIVEAU SONORE: lorsque la propagation du bruit aérien est mesurée à une distance de 1 mètre de la surface de l'unité et à une hauteur de 1,6 mètres du sol, elle ne dépasse pas 78 dB(A).

Le voyant lumineux "MIX LOW" (mélange bas)

Les modèles 441 & 444 sont équipés d'un voyant lumineux "MIX LOW" (Mélange bas) situé à l'avant de l'unité. Lorsque le voyant lumineux commence à clignoter, le réservoir à mélange manque de mélange et doit être rempli. Si vous ne remplissez pas le réservoir à mélange lorsque le voyant lumineux commence à clignoter, le batteur, les racloirs, l'arbre d'entraînement et la porte de l'unité de réfrigération peuvent s'endommager.

Définitions des symboles

La légende suivante identifie les définitions des symboles pour les commutateurs utilisés par l'utilisateur.

= La position de lavage (WASH)

= La position éteinte (OFF)

= La position allumée (ON/AUTO)

L'interrupteur général

La position centrale est "OFF" (éteint). La position de droite est "AUTO" et active le moteur du batteur et le système de réfrigération. La position de gauche est "WASH" (lavage) et active seulement le moteur du batteur.

Figure 3

Le bouton de remise à zéro reset

Sur les modèles 441 & 444, le bouton de remise à zéro reset est situé sur le panneau avant inférieur.

Le mécanisme de remise à zéro reset protège le moteur du batteur d'une éventuelle surcharge. En cas de surcharge, le mécanisme de remise à zéro reset se déclenche. Pour remettre l'unité à zéro, placez l'interrupteur général en position "OFF". Appuyer fermement sur la touche de remise à zéro reset. Mettez l'interrupteur général en position "WASH" et observez la performance de l'unité de réfrigération. Si celle-ci est convenable, remettez l'interrupteur en position "AUTO".

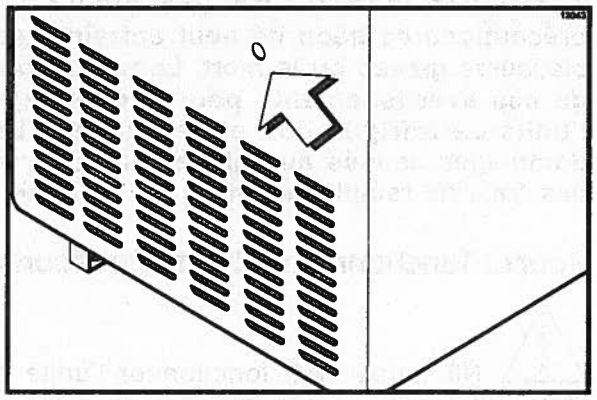

Figure 4

Le contrôle du thermistor

La viscosité (l'épaisseur) du produit est contrôlée par un appareil nommé thermistor qui est sensible à la température. Pour obtenir un produit plus épais, tournez cette commande dans **le sens des aiguilles d'une montre** et pour obtenir un produit plus liquide, tournez cette commande dans **le sens inverse des aiguilles d'une montre.** Avant d'évaluer la consistance précise du mélange, attendez que le cycle de réfrigération ait été lancé automatiquement 2 ou 3 fois.

Le système de réfrigération de réservoir indépendant (RRI)

Le système de réfrigération de réservoir indépendant (RRI) est **en série** sur les modèles 441 & 444. Le RRI incorpore l'utilisation d'un système de réfrigération de petite taille séparé pour maintenir la température du mélange dans le réservoir en-dessous de 4,4°C (40°F). Cela garantit le contrôle bactériologique.

Nous avons choisi le modèle 441 afin de vous montrer les procédures de fonctionnement illustrées pas à pas pour les deux modèles contenus dans ce manuel. Ces deux modèles sont identiques au niveau pratique de fonctionnement.

Ils peuvent tous les deux contenir 18,9 litres (20 quarts) de mélange dans le réservoir. La **gravité** fait descendre le mélange par un tube d'alimentation en mélange jusque dans la chambre de congélation.

Référez-vous au numéro qui correspond à votre modèle pour en connaître les caractéristiques:

441: Une chambre de congélation de 6,6 litres (7 quarts).
444: Deux chambres de congélation de 6,6 litres (7 quarts).

Nous commençons notre instruction le matin lorsque vous rentrez dans le restaurant et que vous trouvez les pièces démontées et étalées à l'air libre pour sécher du nettoyage de la veille.

Les procédures suivantes vous montrent comment assembler les pièces sur l'unité de réfrigération, comment les aseptiser et comment amorcer l'unité de réfrigération avec du mélange frais en vue de servir votre première portion.

Si vous démontez l'unité de réfrigération pour la première fois, ou si vous avez besoin d'informations pour vous rendre au point de départ de nos instructions, reportez-vous à la section "démontage" située à la page 31, et commencez là.

Assemblage de la chambre de congélation

ASSUREZ-VOUS QUE L'INTERRUPTEUR GÉNÉRAL EST BIEN EN POSITION "OFF"(éteint) POUR EMPECHER TOUTE PIECE MOBILE DE BOUGER.

Note: lors de la lubrification de pièces, utilisez un lubrifiant homologué de qualité alimentaire (exemple: Lube HP de Taylor).

Étape 1
Pour installer l'arbre d'entraînement, lubrifiez la gorge et la portion de l'arbre qui entre en contact avec le roulement situé sur l'arbre d'entraînement du batteur. Faites glisser le joint sur l'arbre et la gorge jusqu'à ce qu'il s'adapte en place. NE LUBRIFIEZ PAS l'extrémité carrée de l'arbre d'entraînement. Remplissez la portion intérieure du joint de 6 mm (0.25 po.) de lubrifiant supplémentaire et lubrifiez uniformément l'extrémité du joint qui s'adapte au palier arrière.

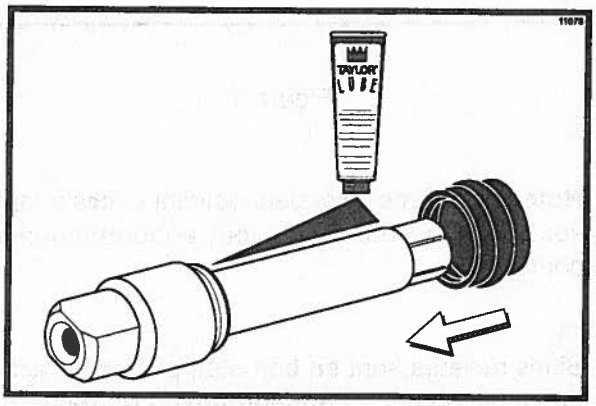

Figure 5

Installez l'arbre d'entraînement au travers du palier arrière dans la chambre de congélation et introduisez fermement l'extrémité carrée dans l'accouplement de la boîte de vitesses.

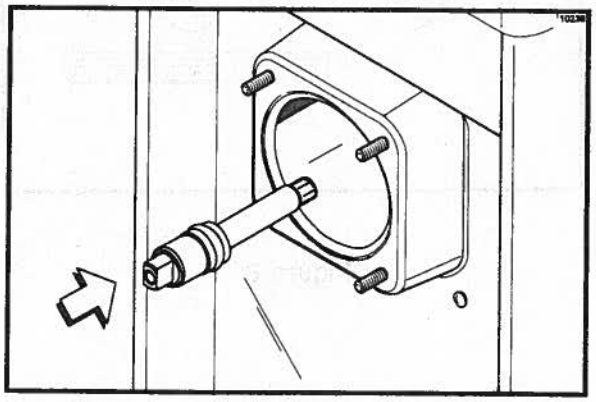

Figure 6

Étape 2
Installez l'assemblage du batteur. Vérifiez d'abord si le(s) racleur(s) ne sont ni usés ni abîmés. S'ils sont abîmés, remplacez-les.

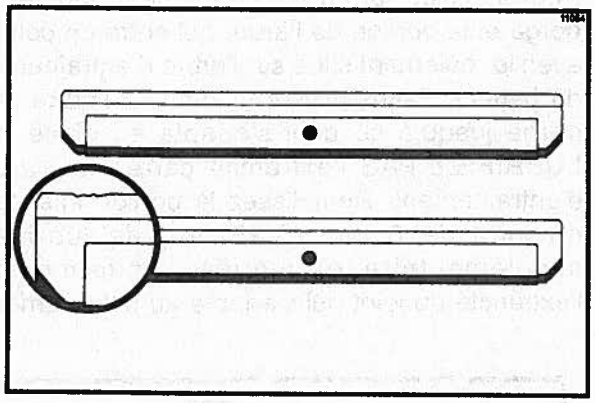

Figure 7

Note: les orifices du racleur doivent bien s'adapter sur les plots pour éviter tout endommagement coûteux.

Si les racleurs sont en bon état, placez le racleur arrière sur le plot de support arrière du batteur en vous assurant que le côté tranchant est vers l'extérieur.

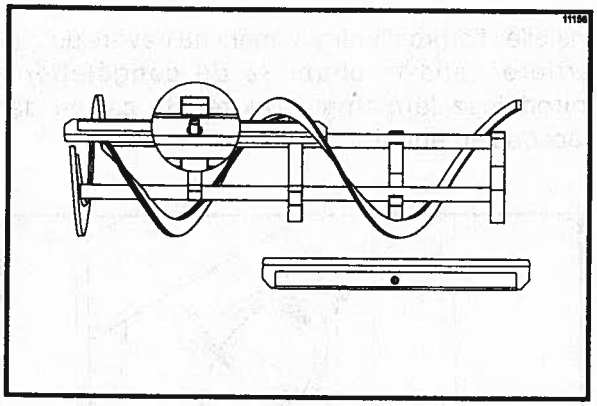

Figure 8

Tout en maintenant la lame arrière sur l'assemblage du batteur, insérez l'assemblage du batteur à mi-chemin dans la chambre de congélation. Placez le racleur avant sur le plot de support avant. Ensuite, glissez entièrement l'assemblage du batteur dans la chambre de congélation.

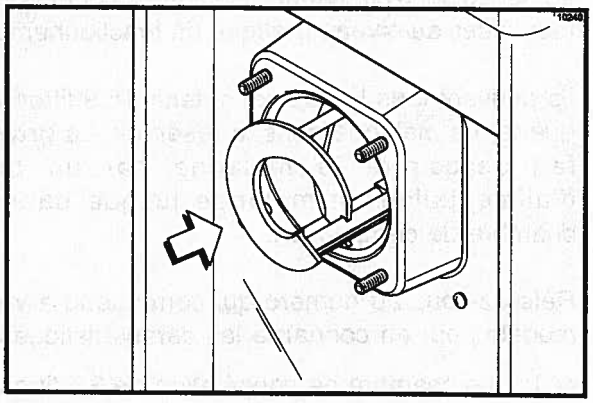

Figure 9

Assurez-vous que l'assemblage du batteur est bien en position par dessus l'arbre d'entraînement. Faites faire quelques tours au batteur pour vous assurer qu'il est bien en place. Un fois en place, le batteur ne devrait pas dépasser de l'avant de la chambre de congélation.

Etape 3
Installez la vanne de tirage. Glissez les deux joints toriques dans les gorges de la vanne de tirage et lubrifiez-les avec Taylor Lube.

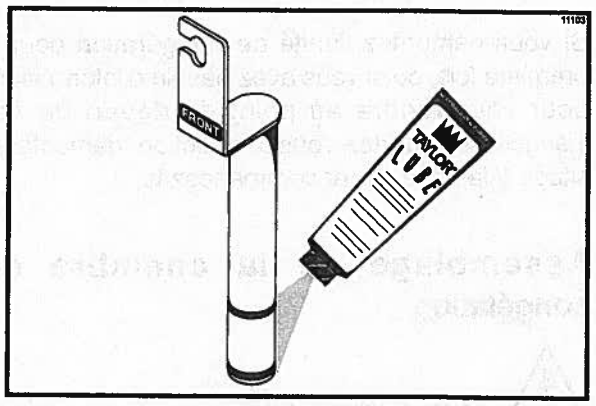

Figure 10

de la porte de l'unité de réfrigération. Insérez la vanne de tirage dans la porte de l'unité de réfrigération par le **haut.** Il vous faudra effectuer une rotation de la vanne de tirage vers la **droite** lors de l'assemblage de la porte sur l'unité de réfrigération.

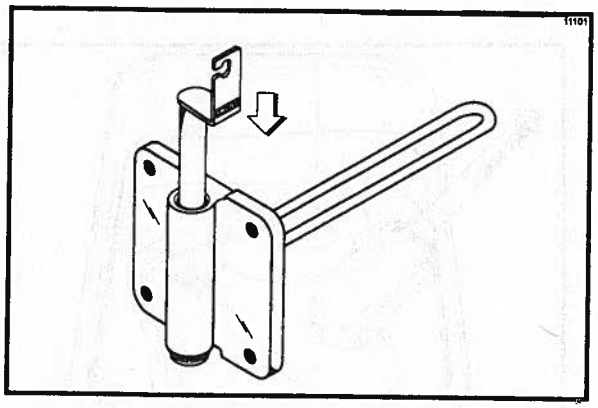

Figure 11

Etape 4
Assemblez la porte de l'unité de réfrigération. Placez le joint d'étanchéité de la porte dans la gorge située sur la paroi arrière de la porte de l'unité de réfrigération. Faites glisser le palier avant sur la tige-déflecteur de sorte que l'extrémité à bride soit contre la porte. **NE LUBRIFIEZ ni le joint d'étanchéité ni le palier.**

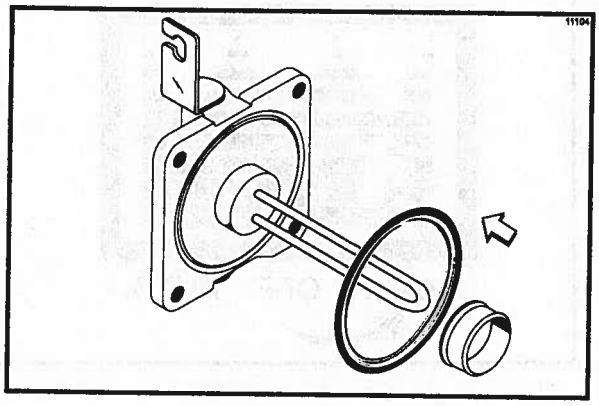

Figure 12

Insérez la tige-déflecteur à travers le batteur dans l'unité de réfrigération. La porte étant posée sur les goujons de l'unité de réfrigération, installez les écrous de fixation. Serrez-les uniformément en suivant la forme d'une croix afin de vous assurer que la porte est bien serrée.

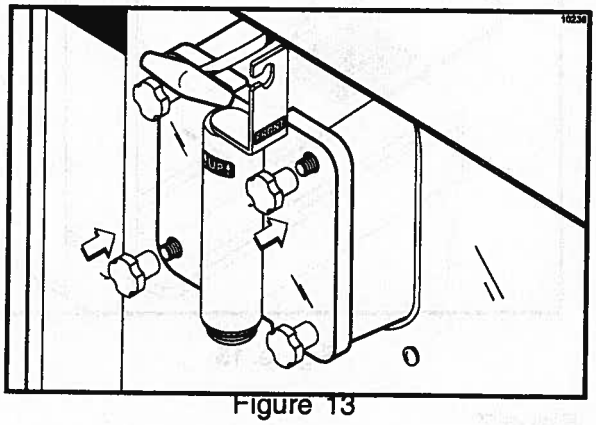

Figure 13

Effectuez une rotation vers la **gauche** de l'applique de la vanne de tirage. Centrez-la et positionnez-la en soulevant la poignée de tirage et en la plaçant dans l'encoche située dans la gorge de l'applique de la vanne de tirage.

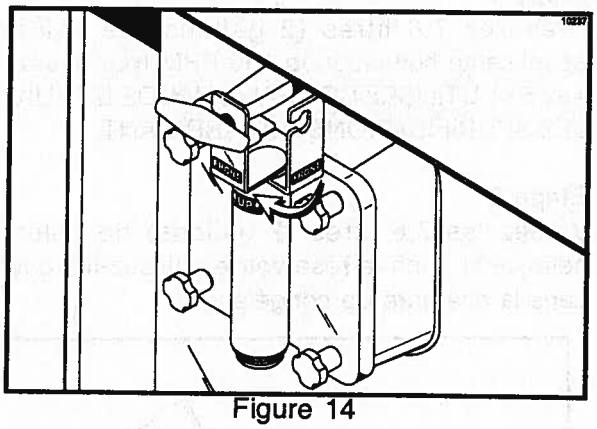

Figure 14

Etape 5
Poser le tube d'alimentation en mélange et le joint d'étanchéité du réservoir au fond du réservoir à mélange.

Note: Les joints d'étanchéité du réservoir ne sont pas utilisés sur le modèle 444.

Répétez les étapes 1 à 5 pour l'autre côté de l'unité de réfrigération sur le modèle 444.

Etape 6
Installez le tiroir de récupération des gouttes avant et le réceptacle avant sous la/les sortie(s) de la porte.

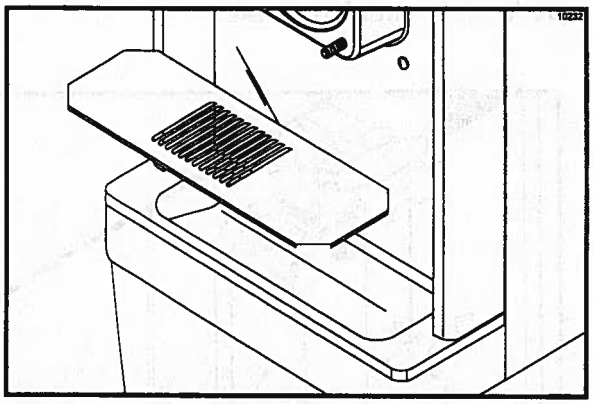

Figure 15

Etape 7
Glissez le tiroir de récupération des gouttes arrière dans le(s) trou(s) situés dans le panneau latéral.

Aseptisation

Etape 1
Préparez 7,6 litres (2 gallons) de solution aseptisante homologuée 100 PPM (par exemple: Kay-5®). UTILISEZ DE L'EAU CHAUDE ET SUIVEZ LES SPECIFICATIONS DU FABRICANT.

Etape 2
Versez les 7,6 litres (2 gallons) de solution nettoyante dans le réservoir et laissez-les couler dans la chambre de congélation.

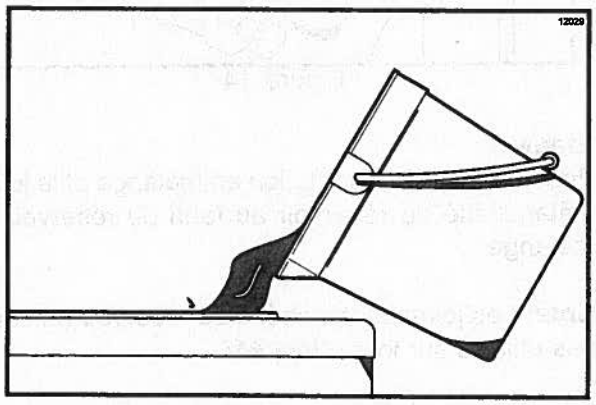

Figure 16

Etape 3
Pendant que la solution coule dans la chambre de congélation, nettoyez à la brosse le réservoir. Pendant que vous nettoyez le réservoir à mélange, brossez tout particulièrement la sonde du niveau de mélange située sur la paroi arrière du réservoir, l'orifice d'entrée du mélange, le joint d'étanchéité du réservoir et le tube d'alimentation en mélange.

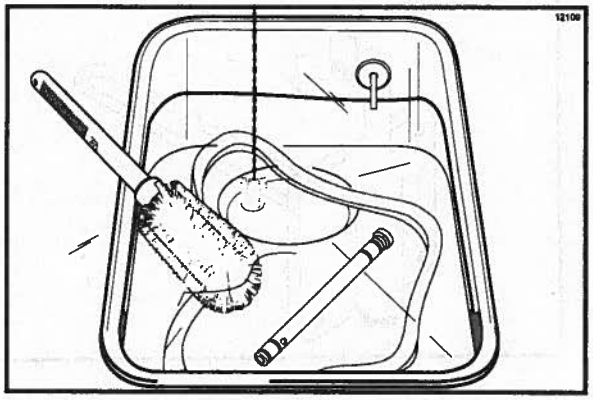

Figure 17

Etape 4
Placez l'interrupteur de contrôle dans la position de lavage "WASH". Ceci provoquera l'agitation de la solution nettoyante dans la chambre de congélation. Attendez que la solution soit agitée pendant cinq minutes.

Figure 18

Placez un seau vide sous la sortie de la porte, ouvrez la vanne de tirage et tirez toute la solution.

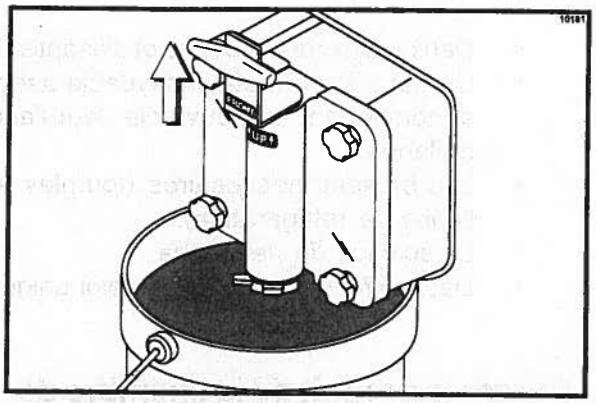

Figure 19

Etape 6
Lorsque le produit aseptisant s'arrête de couler de la sortie de la porte, abaissez la vanne de tirage et placez le commutateur de contrôle dans la position éteinte OFF.

Note: Vous venez d'aseptiser l'unité de réfrigération; avant de continuer, assurez-vous que vos mains sont aseptisées.

Etape 7
Posez le tube d'admission de mélange à la verticale dans le coin du réservoir à mélange et assemblez le joint d'étanchéité du réservoir.

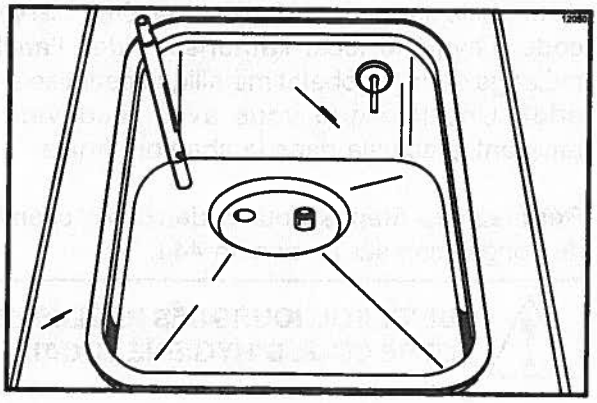

Figure 20

Recommencez les étapes 1 à 7 pour l'autre côté de l'unité de réfrigération sur le modèle 444.

Amorçage

Amorcez l'unité aussi proche que possible du moment du premier tirage de produit.

Etape 1
Placez un seau vide sous la sortie de la porte et levez la vanne de tirage. Versez 7,6 litres (2 gallons) de mélange **frais** dans le réservoir et laissez-les couler dans la chambre de congélation. Ceci forcera l'évacuation de toute solution aseptisante restante. Lorsque le mélange coule à plein débit de la sortie de la porte, abaissez la vanne de tirage.

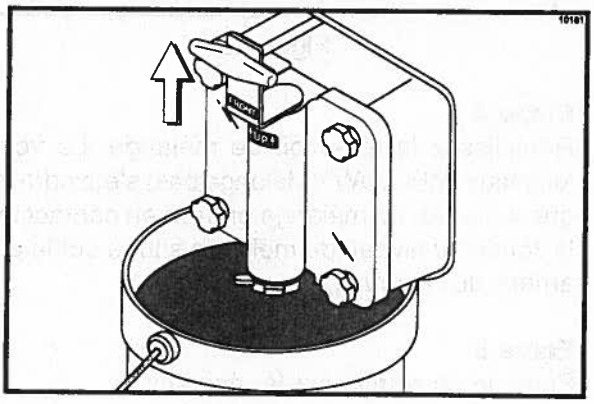

Figure 21

Etape 2
Lorsque le mélange ne coule plus dans la chambre de congélation, installez le tube d'alimentation en mélange dans l'orifice d'entrée du mélange,

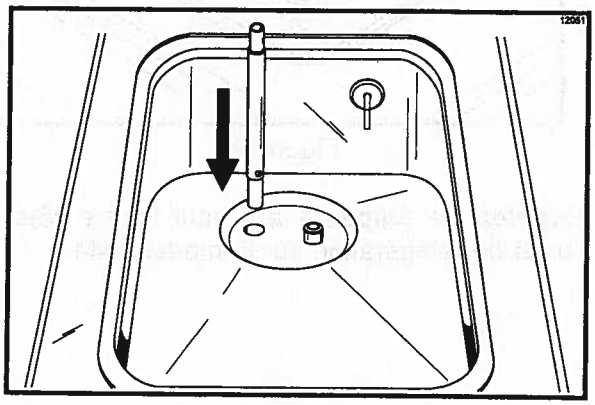

Figure 22

Etape 3

Placez le commutateur de contrôle dans la position "AUTO". A la fin du cycle, le produit sera à la bonne température pour être servie.

Figure 23

Etape 4
Remplissez le réservoir de mélange. Le voyant lumineux "MIX LOW" (Mélange bas) s'éteindra lorsque le niveau du mélange entrera en contact avec la sonde du niveau de mélange située sur la paroi arrière du réservoir.

Etape 5
Poser le couvercle sur le réservoir.

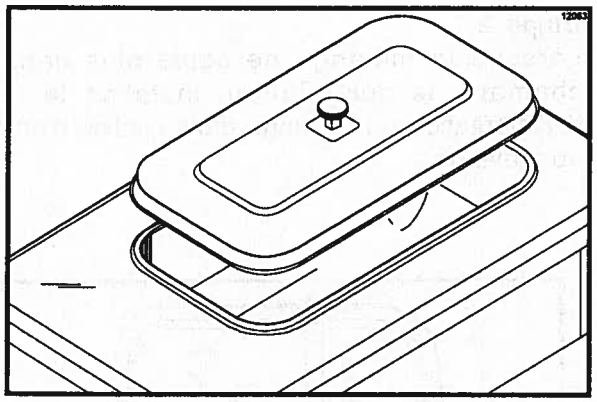

Figure 24

Répétez les étapes 1 à 5 pour l'autre côté de l'unité de réfrigération sur le modèle 444.

Procédures d'arrêt de l'appareil

Pour démonter votre unité, vous aurez besoin des articles suivants:

- Deux seaux de nettoyage et d'aseptisation.
- Un gobelet en métal inoxydable aseptisé et comportant un couvercle pour l'ancien mélange.
- Les brosses nécessaires (fournies avec l'unité de réfrigération).
- La solution de nettoyage.
- Des chiffons-comptoir à emploi unique.

Purger le produit de la chambre de congélation

Etape 1
Placez le commutateur de contrôle dans la position éteinte OFF.

Etape 2
Enlevez le couvercle du réservoir, le joint d'étanchéité du réservoir, et le tube d'alimentation en mélange. Transportez-les à l'évier pour les nettoyer.

Etape 3
Placez un seau sous la sortie de la porte et appuyez sur la touche" WASH" (lavage), mettez le commutateur de contrôle dans la position" WASH" (lavage) et levez la vanne de tirage. Lorsque le produit cesse de couler par la sortie de la porte, fermez la vanne de tirage et placez le commutateur de contrôle dans la position éteinte "OFF". Si votre code d'hygiène local l'autorise, videz l'ancien mélange dans le gobelet métallique aseptisé à cet effet. Une fois que vous avez recouvert ce récipient, placez-le dans la chambre froide.

Répétez ces étapes pour la deuxième chambre de congélation sur le modèle 444.

Rinçage

Etape 1
Versez 7,6 litres (2 gallons) d'eau **froide** et propre dans le réservoir à mélange. A l'aide des brosses fournies, nettoyez le réservoir à mélange, l'orifice d'arrivée de mélange et la sonde du niveau de mélange.

Etape 2
Placez un seau sous la sortie de la porte et appuyez sur la touche "WASH" (lavage), mettez le commutateur de contrôle dans la position "WASH" (lavage) et levez la vanne de tirage. Laissez toute l'eau de rinçage s'écouler de la chambre de congélation. Lorsque l'eau de rinçage s'arrête de couler de la sortie de la porte, abaissez la vanne de tirage et placez le commutateur de contrôle dans la position éteinte OFF.

Répétez cette procédure jusqu'à ce que l'eau qui en sort soit **claire**.

Répétez ces étapes pour la deuxième chambre de congélation sur le modèle 444.

Nettoyage

Etape 1
Préparez 7,6 litres (2 gallons) de solution aseptisante homologuée (par exemple: Kay-5®). UTILISEZ DE L'EAU CHAUDE ET SUIVEZ LES SPECIFICATIONS DU FABRICANT.

Etape 2
Versez les 7,6 litres (2 gallons) de solution nettoyante dans le réservoir et laissez-les couler dans la chambre de congélation.

Etape 3
Pendant que la solution coule dans la chambre de congélation, nettoyez à la brosse le réservoir à mélange, l'orifice d'entrée du mélange et la sonde du niveau de mélange.

Etape 4
Placez le commutateur de contrôle sur la position de lavage "WASH". Ceci provoquera l'agitation de la solution nettoyante dans la chambre de congélation.

Etape 5
Placez un seau sous la sortie de la porte et levez la vanne de tirage. Laissez toute la solution nettoyante s'écouler. Lorsque le produit cesse de couler par la sortie de la porte, abaissez la vanne de tirage et placez le commutateur de contrôle dans la position éteinte "OFF".

Répétez les étapes 1 à 5 pour l'autre chambre de congélation sur le modèle 444.

Démontage

Note: Ne pas retirer les pièces, les laver à la brosse et les sécher à l'air endommagera les pièces qui y sont reliées.

⚠ ASSUREZ-VOUS QUE LE COMMUTATEURS DE CONTROLE EST BIEN DANS LA POSITION ETEINTE OFF POUR ELIMINER LES RISQUES DE PIECES MOBILES.

Etape 2
Enlevez les vis manuelles, la porte de l'unité de réfrigération, le joint d'étanchéité, le palier avant, le batteur, la/les lame(s) des racleurs et l'arbre d'entraînement de la chambre de congélation. Transportez-les à l'évier pour les nettoyer.

Etape 3
Enlevez le tiroir de récupération des gouttes arrière du panneau latéral.

Note: Si le tiroir de récupération des gouttes contient trop de mélange, vous devez remplacer le joint de l'arbre d'entraînement ou le lubrifier correctement.

Répétez ces étapes pour la deuxième chambre de congélation sur le modèle 444.

Etape 4
Retirez le réceptacle avant et la grille.

Nettoyage à la brosse

Etape 1
Préparez l'évier avec une solution de nettoyage homologuée (par exemple: Kay-5®). UTILISEZ DE L'EAU CHAUDE ET SUIVEZ LES INDICATIONS DU FABRIQUANT. Si vous utilisez un autre produit homologué, diluez-le suivant les indications situées sur l'étiquette. (**IMPORTANT**: Suivez bien les instructions situées sur l'étiquette. Une solution TROP CONCENTREE peut endommager les pièces, alors qu'une solution PAS ASSEZ CONCENTREE ne nettoie pas suffisamment bien.) Assurez-vous que toutes les brosses fournies avec l'unité de réfrigération sont disponibles pour le nettoyage à la brosse.

Etape 2
Retirez le(s) joint(s) de l'arbre(s) d'entraînement.

Etape 3
De la/des porte(s) de l'unité de réfrigération, retirez:

- Les joints d'étanchéité
- Le(s) palier(s) avant
- Le(s) vanne(s) de tirage

Enlevez tous les joints toriques.

Note: Pour retirer les joints toriques, utilisez un chiffon-comptoir à emploi unique pour attraper le joint torique. Appuyez vers le haut jusqu'à ce que le joint torique sorte de la gorge. Avec l'autre main, appuyez sur la partie supérieure du joint torique et celui-ci sortira de la gorge et pourra facilement être retiré. Si vous devez retirer plusieurs joints, retirez toujours le joint arrière en premier. Ceci permettra au joint de glisser par dessus les joints situés plus vers l'avant sans tomber dans les gorges ouvertes.

Etape 4
Nettoyez bien toutes les pièces démontées dans la solution nettoyante en vous assurant que tout le lubrifiant et la pellicule de mélange est enlevé. Assurez-vous de bien brosser le coeur de la vanne de tirage dans la/les porte(s) de l'unité. Placez toutes les pièces nettoyées sur une surface propre et sèche pour sécher pendant la nuit.

Etape 5.
Retournez à l'unité de réfrigération avec une petite quantité de solution nettoyante et la brosse noire. Nettoyez le(s) palier(s) arrière(s) situé(s) à l'arrière de la/des chambre(s) de congélation.

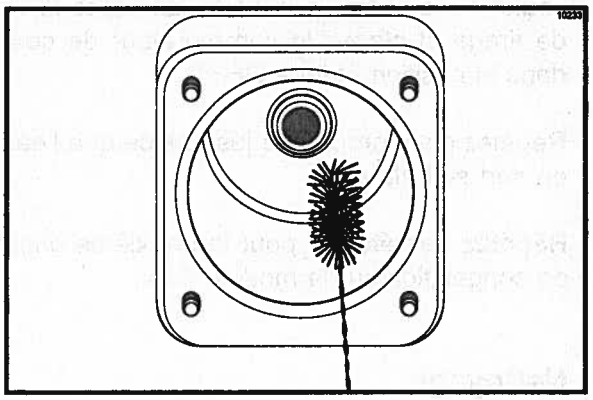

Figure 25

Etape 6
Essuyez toutes les surfaces extérieures de l'unité de réfrigération.